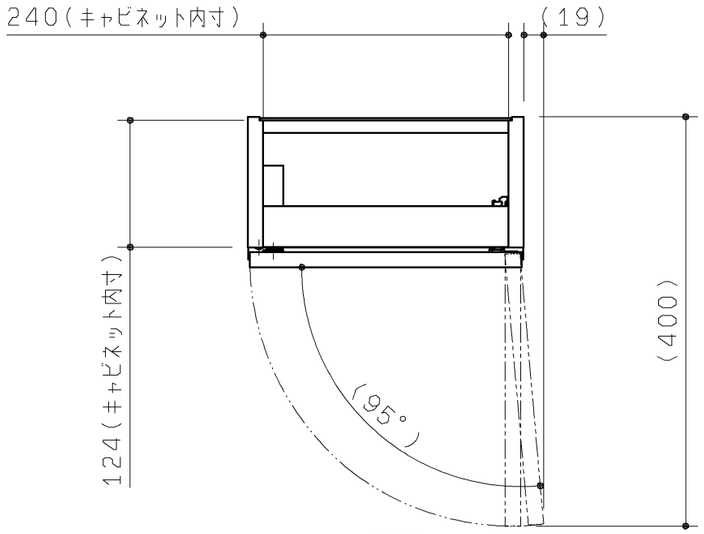

品番	表面色	内面色		表面木目柄方向
		扉	キャビネット	
UGFN101CR#NW1	ホワイト	ホワイト	ホワイト	−
UGFN101CR#EL	ライトウッドN	ホワイト	ホワイト	横
UGFN101CR#MW	ダルブラウン	ダークグレー	ダークグレー	横
UGFN101CR#EW	ホワイトウッド	ホワイト	ホワイト	横
UGFN101CR#EM	ミディアムウッドN	ダークグレー	ダークグレー	横
UGFN101CR#RSW	ルフレスノーホワイト	表面色に同じ※1	ホワイト	−
UGFN101CR#RSB	ルフレソルベージュ	表面色に同じ※1	ホワイト	−
UGFN101CR#RDG	ルフレダークグレー	表面色に同じ※1	ダークグレー	−

※1　内面は鏡面仕上げではありません。　※2　内面は内面色(キャビネット)です。

同梱部材

品名	数量	材質
十字穴付トラスタッピンねじ(4X20)	1ヶ	SUS304又は430
十字穴付低頭タッピンねじ(4.5X25)	2ヶ	SWCH18A(クロメートメッキ)
十字穴付低頭タッピンねじ(4.5X50)	2ヶ	SWCH18A(クロメートメッキ)
キャップ(ねじ)	4ヶ	軟質ポリエチレン

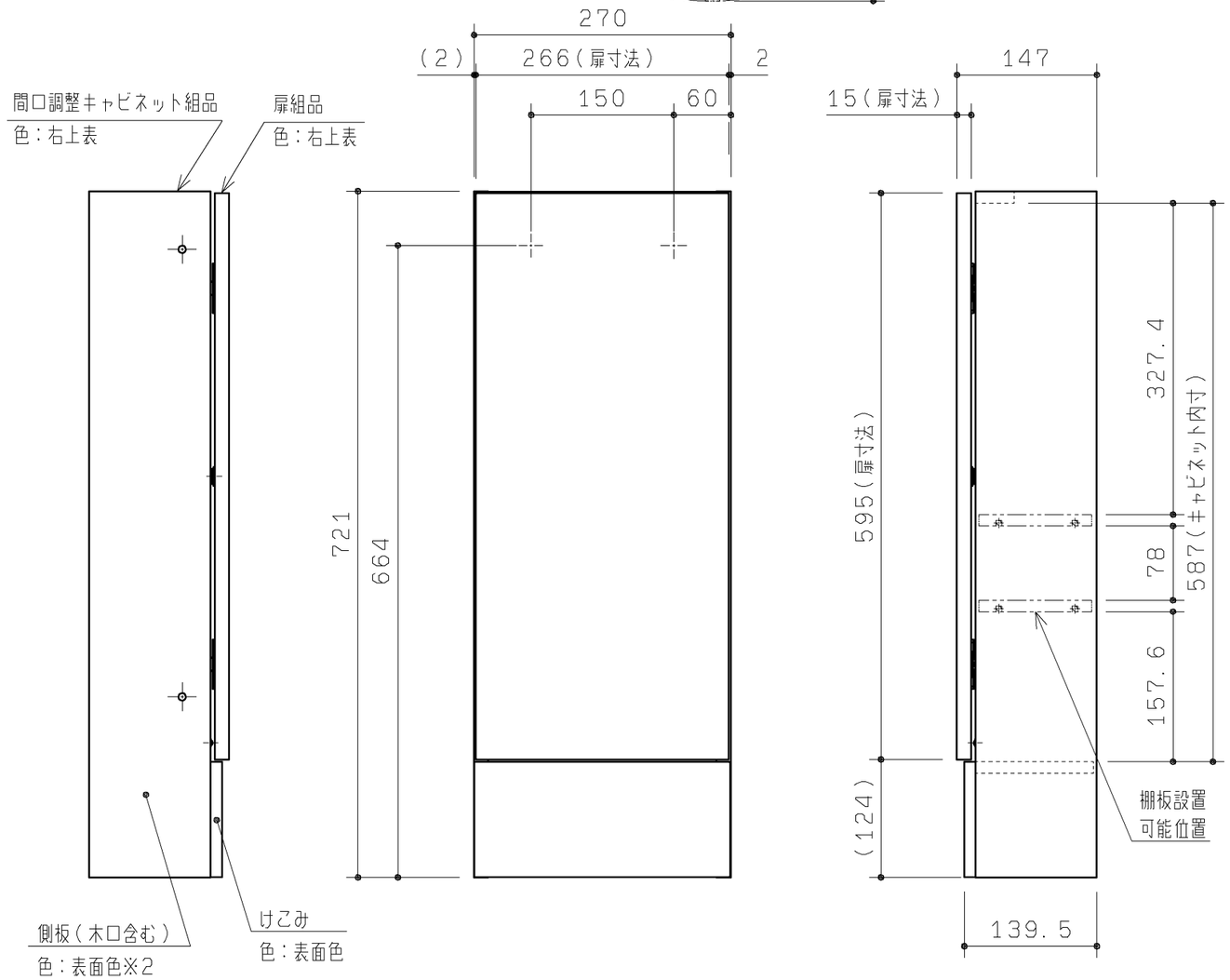

棚板　1ヶ

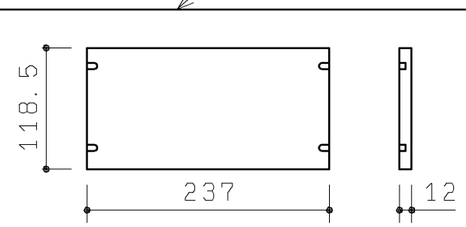

・材質:木質
・色:内面色(キャビネット)

化粧縁セット

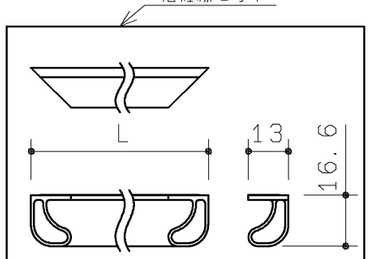

L	数量
268	1
138.5	2

・材質:PVC
・色:グレー

(S=1:2)

棚ダボ　4ヶ

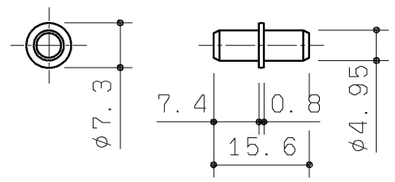

(S=1:1)

・材質:SWCH(ニッケルメッキ)

TOTO		第三角法	単位 mm	名称 間口調整フィラー(収納)
製図 正	検図 橋本	日付 '20.04.10	尺度 1:6	品番 UGFN101CR#※
備考			図面数 1/1	